1	2	3	4

Für diese Zeichnung behalten wir uns alle Rechte nach DIN 34 vor.

Lichtpause Nr.: ... Datum:

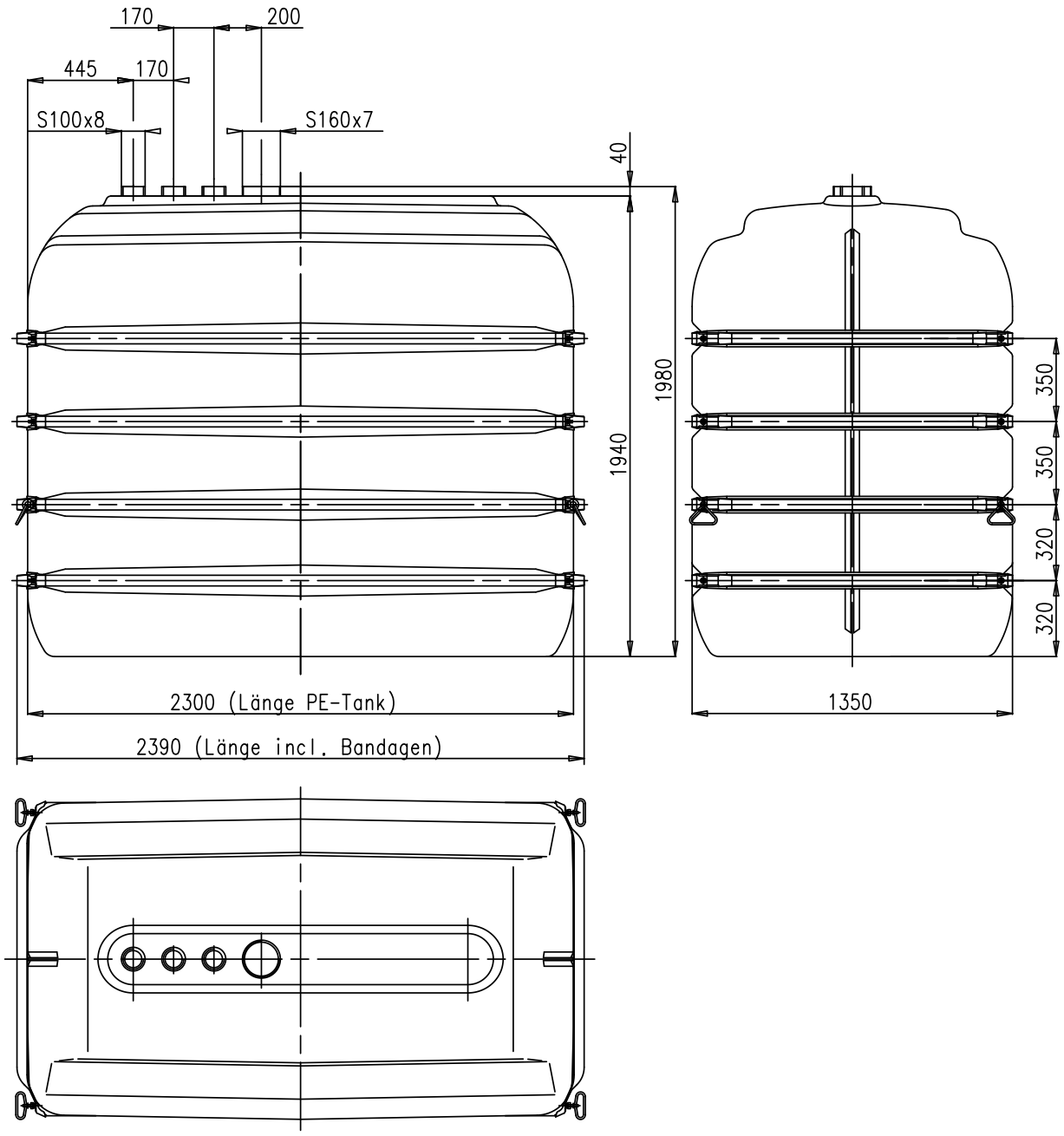

Toleranz ± 3%

Verwendungsbereich	Zul.Abw.	Oberfläche	Maßstab 1:25	Gewicht 240 kg
Heizöl- und Industrietanks			Werkstoff: PE 143-95030000 (natur)	
			Artikel-Nr.: 246-95030001 (natur); 246-95030002 (schwarz) 246-95032002 (AdBlue); 246-95032001 (Fl.düng.)	

	Datum	Name
Bearb.	18.02.98	J.Fuessle
Gepr.	07.03.12	J.Fuessle

WERIT
Kunststoffwerke
57609 Altenkirchen
Tel: +49 (0)2681/801-01
Fax: +49 (0)2681/801-200
eMail: info@werit.de
Internet: www.werit.de

Benennung: Maßskizze WERIT-Heizöl- und Industrietank 5004-4

Zeichnungsnummer: 5064-24-4-98

Index: c

Zust.	Änderung	Datum	Name	Urspr.:	Ers.f.:	Ers.d.: